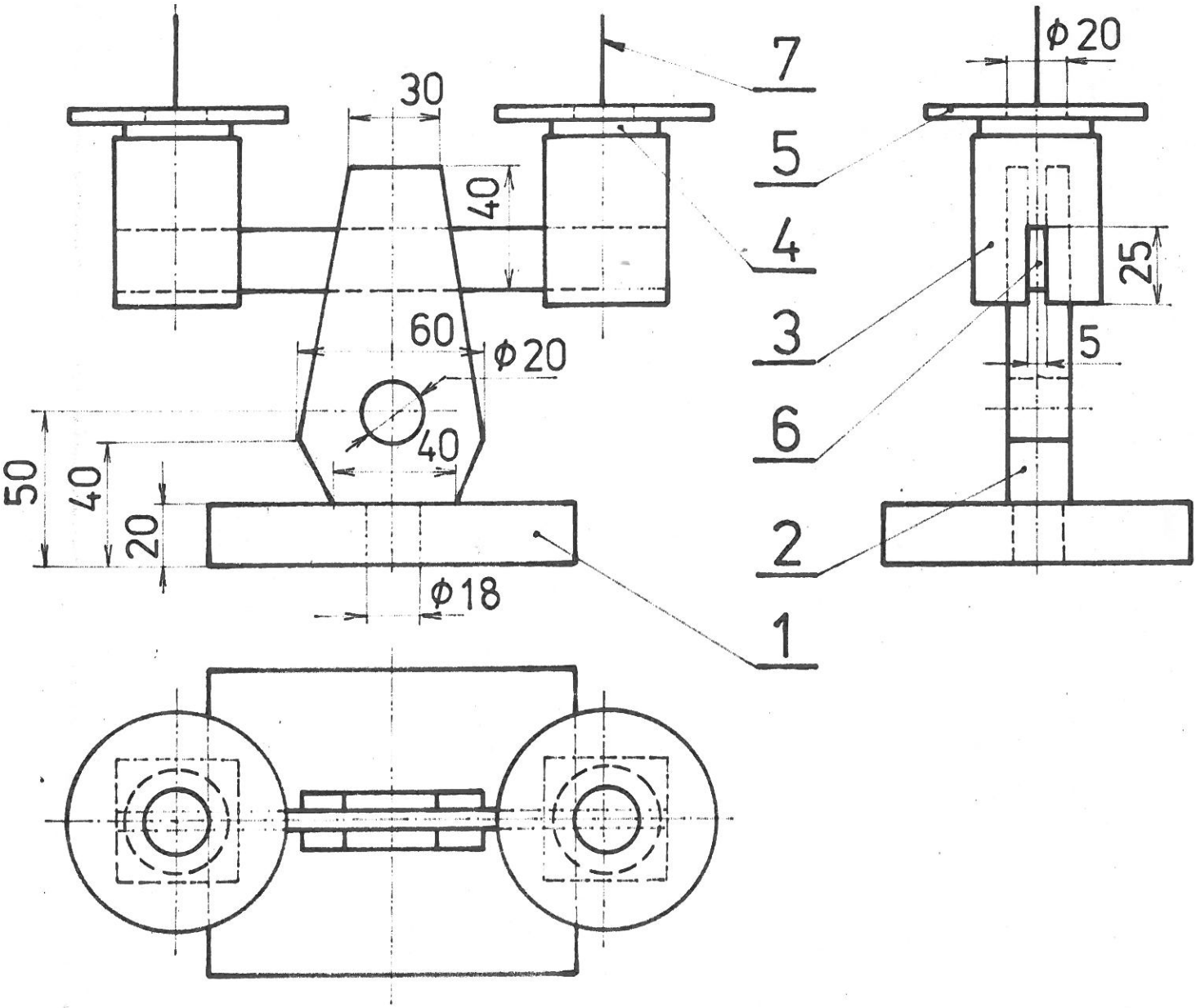

2	HŘEBÍK	OCEL	2 x 40	7
1	RAMENO	MĚK. DŘEVO	⊣ 20 x 5 - 180	6
2	DRŽÁK	PŘEKLIŽKA	Φ 70 x 5	5
2	PODLOŽKA	PŘEKLIŽKA	Φ 35 x 5	4
2	HRANOL	MĚK. DŘEVO	□ 40-55	3
1	NOSIČ	MĚK. DŘEVO	⊣ 60 x 20 - 130	2
1	PODSTAVEC	MĚK. DŘEVO	⊣ 100 x 20 - 120	1
KUSŮ	SOUČÁST	MATERIÁL	ROZMĚRY	POZICE
MĚŘÍTKO 1:2	NÁZEV DŘEVĚNÝ SVÍCEN.		ČÍSLO VÝKRESU 15-A	